Productos de Concreto, Acabados y Recubrimientos

FICHA TECNICA

BLOCK CELOSIA DE CONCRETO

BLOCKS DE ALTA RESISTENCIA FABRICADOS CON PROCESO DE VIBROCOMPACTACIÓN

Dimensiones nominales	10x15x40	cm
Dimensiones reales	9.5 x 14.5 x 39.5	cm
Peso por pieza	8.42	Kg
Piezas por m²	25	Piezas
Peso por m²	210.5	Kg
Resistencia a la compresión***	90	Kg/cm²
Recomendaciones de instalación	*Junta de 2 cm. minima de 1 cm.	
	*Refuerzo de acero ahogado a cada 90 cm, en cruces y remates de muro.	
	*Colocar un escalerilla cada 3 hiladas	
Peso Volumétrico	1,950 kg/m³ = 114%	
Absorción Max. 9%		
USO NO ESTRUCTURAL		

* Recomendaciones de instalación sujetas al diseño especifico de cada obra.

*** La resistencia a la compresión puede incrementarse a 120 kg/cm² si el cliente asi lo requiere.

Cotas en Centimetros

CONCEPTO	Color	Unidad
Block celosia de Marca JOBEN medidas 10x15x40, prefabricado en concreto vibrocompactado con resistencia a la compresión mínima de 90 kg/cm2. Acabado semi-liso.		Pieza

Colores disponibles: gris, negro, rosa, ocre, maple, abode, rojo porfido, mamey y naranja.

Datos para el envío

TIPO DE TRANSPORTE	CAPACIDAD	
	M²	Piezas
Camion de 9.5 ton.	36	900
Torton de 14 ton.	60	1500
Trailer de 28 ton.	120	3000

* Tolerancias con respecto alas dimensiones reales de +/- 3mm en altura y +/- 2mm en el largo y ancho son aceptadas por las norma NMX-C-404-ONNCCE-2005.

** Diferencias en tono son inherentes a esta clase de productos

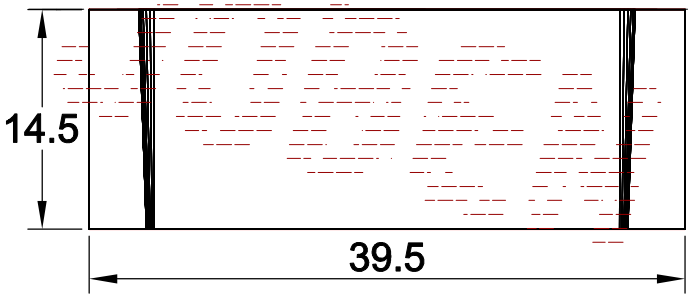

PLANTA

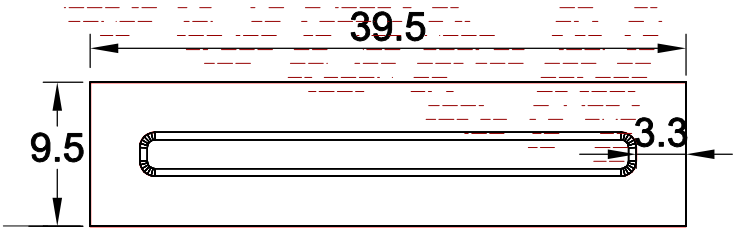

ALZADO

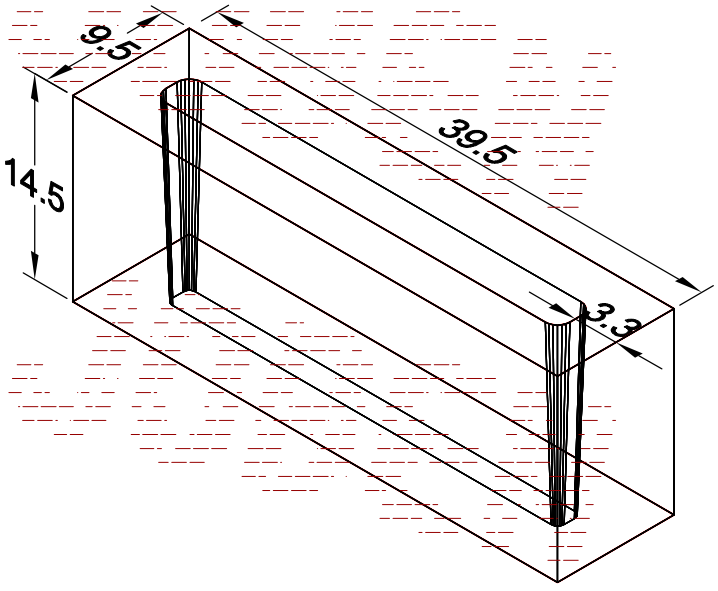

ISOMETRICO

La información contenida en proyecto con fichas técnicas adjuntas, así como los diseños de los productos especificados, son propiedad de BLOCONSA S.A. de C.V. a tal efecto, se considera de orden confidencial y está legítimamente protegida. Cuaquier difusión, elaboración, reproducción o distribución de la informacion implicita remitida, esta prohibida y puede ser considerado como un ilícito. La opinión o recomendación contenida está sujeta a las condiciones regulatorias de BLOCONSA S.A. de C.V. que resulten aplicables a los acuerdos comerciales suscritos con el cliente y en su caso con la Ley de la materia.

PRODUCTOS DESARROLLADOS CON TECNOLOGÍA MEXICANA Y CALIDAD DE EXPORTACIÓN

BLOCONSA S.A. de C.V.

Tel. (55) 58 72 09 26

Planta: Carr. Tlanepantla a Cuautitlán Km. 15.5 #70 B La concepción, Tultitlán

Estado de México C.P. 54900 Conmutador y fax (55) 5872 0926

www.grupojoben.com

info@grupojoben.com