El uso de este archivo es solo para fines de cuantificación y colocación en planos de ante-proyecto arquitectónico.
Queda prohibido su uso fuera de estos fines ya que todos nuestros productos y proyectos cuentan con patente en trámite de módel producto; esto con el fin de brindar protección a ustedes al comprar productos originales y evitar conflictos con terceros.
Las dimensiones ó especificaciones de este producto pueden variar sin previo aviso.
Para cualquiér duda ó comentario comunicarse a nuestras oficinas: 01.33.3833.0406 ó escribir al mail: info@bktmobiliario.com

BKT-BAN-006

BKT | mobiliario urbano

www.bktmobiliario.com

75/50kg

30 años

FABRICACION:	**Fundición en hierro nodular, duela en madera IPE, acero al carbón.**
ACABADO:	**Galvanizado en frio, pintura poliéster.**
MEDIDAS GENERALES:	**(208/90) x 68 x 79 cms**
COLORES DISPONIBLES:	charcoal, blanco

Vista frontal

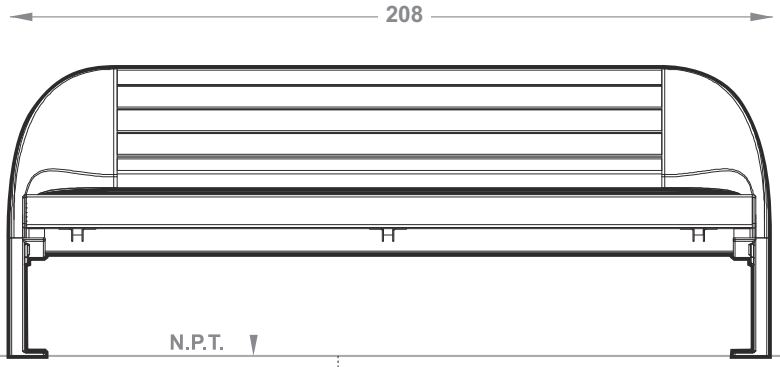

Vista lateral

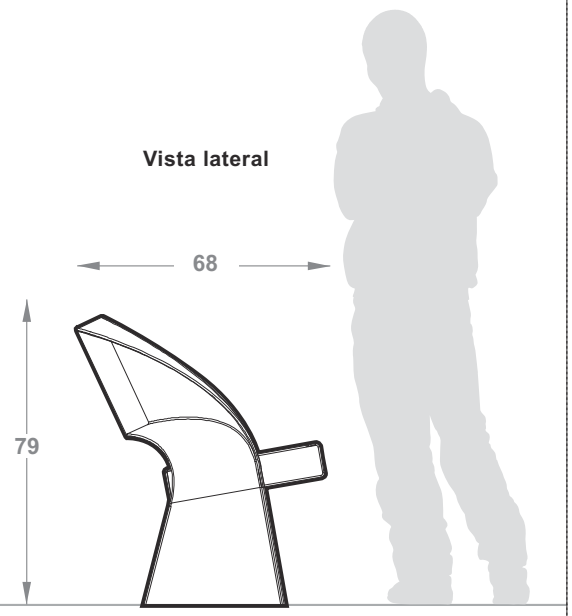

Requerimientos de instalación.

ANCLAJE POR MEDIO DE TAQUETE EXPANSIVO

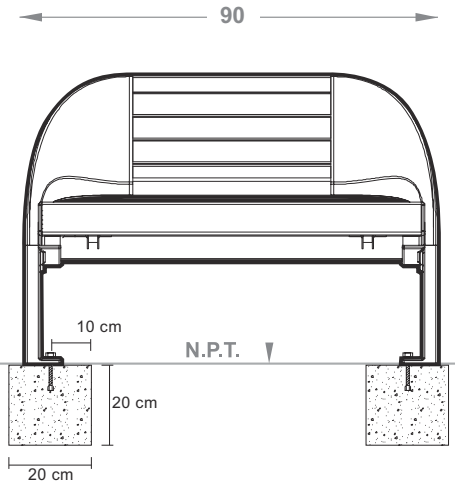

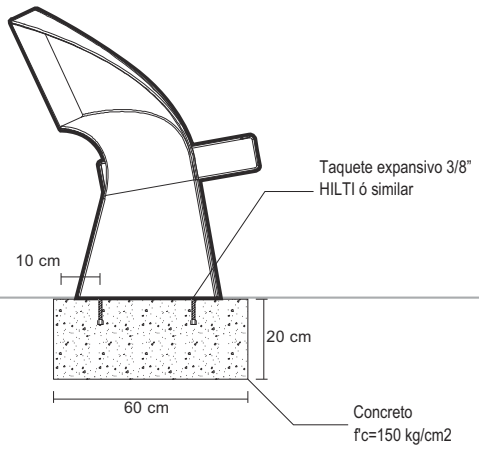

El uso de este archivo es solo para fines de cuantificación y colocación en planos de ante-proyecto arquitectónico.
Queda prohibido su uso fuera de estos fines ya que todos nuestros productos y proyectos cuentan con patente en trámite de módel producto; esto con el fin de brindar protección a ustedes al comprar productos originales y evitar conflictos con terceros.
Las dimensiones ó especificaciones de este producto pueden variar sin previo aviso / Garantia de 30 años en fabricación y 5 contra oxido.
Para cualquiér duda ó comentario comunicarse a nuestras oficinas: 01.33.3833.0406 ó escribir al mail: info@bktmobiliario.com