Fachadas y Muros Cortina

Muro Cortina

Cinta Ventana

Fachada Ventilada

Sistema Spider

GLASSTECH

FACHADAS

En Glasstech asesoramos en la elaboración de proyectos de fachadas acristaladas, desde el proceso de diseño, la producción, la instalación hasta la postventa. Dependiendo de las características de cada proyecto y la imagen que se quiera lograr existen diferentes sistemas que se pueden utilizar.

SISTEMAS DE FACHADAS

1. Muro Cortina
2. Cinta Ventana
3. Fachada Ventilada
4. Sistema Spider

MURO CORTINA

Sistema instalado frente a losas. Proporciona un completo cierre de la obra gruesa, dando un aspecto de modernidad al entorno.

SISTEMA FRAME

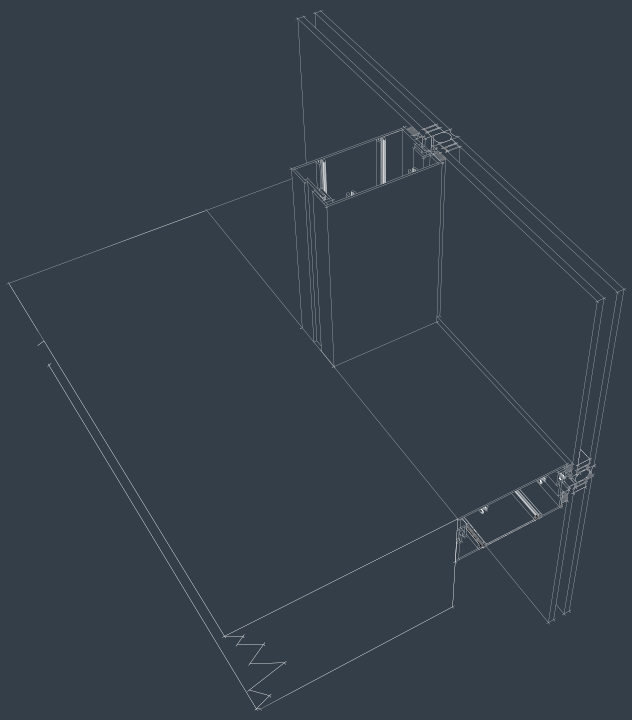

SISTEMA STICK BASTIDOR

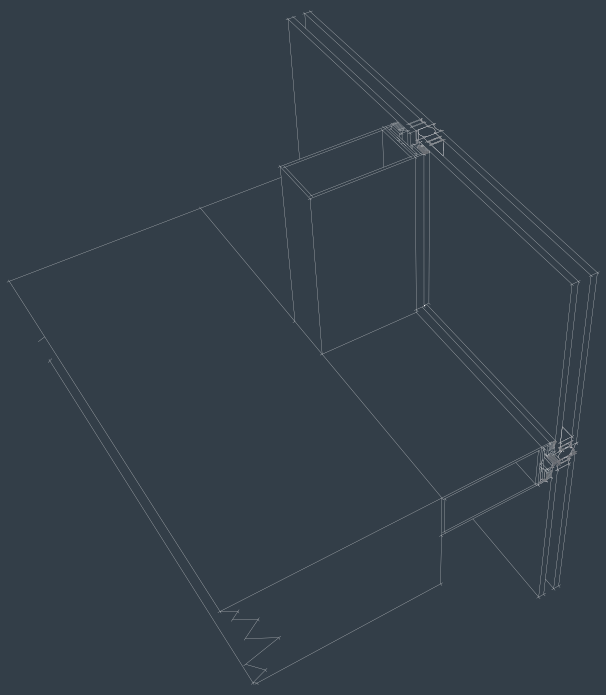

CINTA VENTANA

Sistema instalado entre losas. Permite un rápido cierre de recintos, puesto que cada piso es independiente entre si. Se puede prescindir de la aplicación de cortafuegos entre losas, ya que no hay contacto entre dos recintos.

SISTEMA FRAME

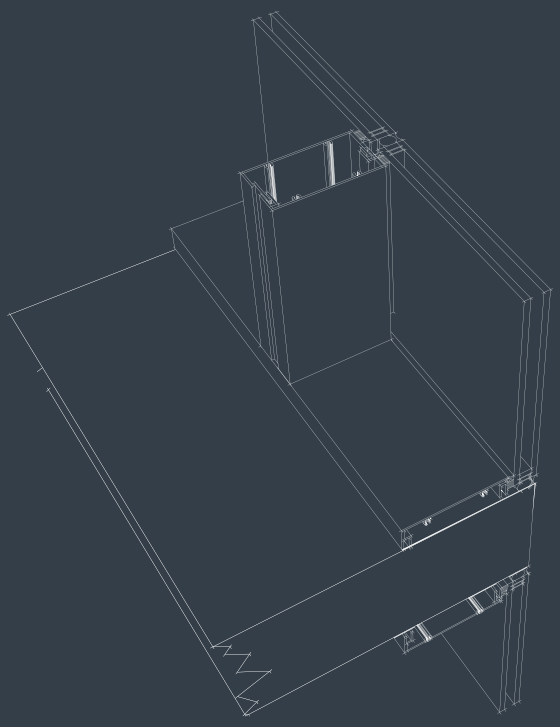

SISTEMA STICK BASTIDOR

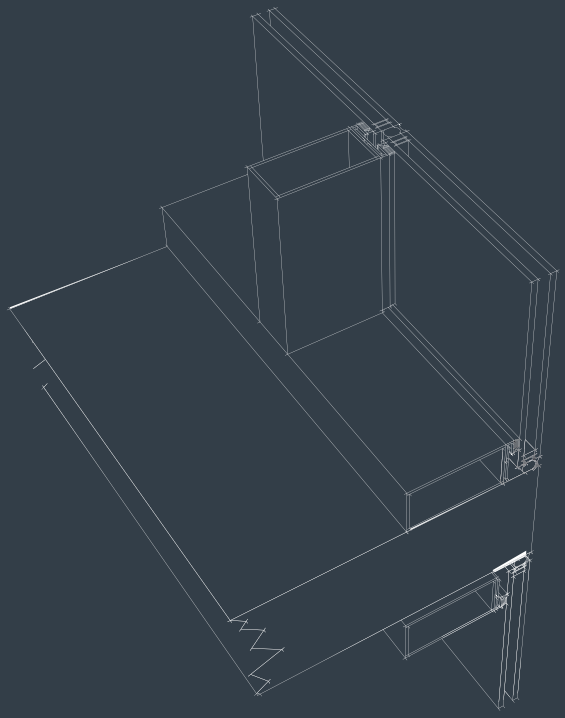

INSTALACIÓN MURO CORTINA Y CINTA VENTANA SISTEMA STICK

Instalación en obra de todos los componentes del muro.

Primero se instala la estructura soportante, y posteriormente se instalan los vidrios y sellos correspondientes.

Esta modalidad permite la instalación en construcciones en que las medidas de cada paño de vidrio son diferentes entre si.

Se aplica principalmente a edificios de pequeña a mediana envergadura.

DETALLE CONSTRUCTIVO

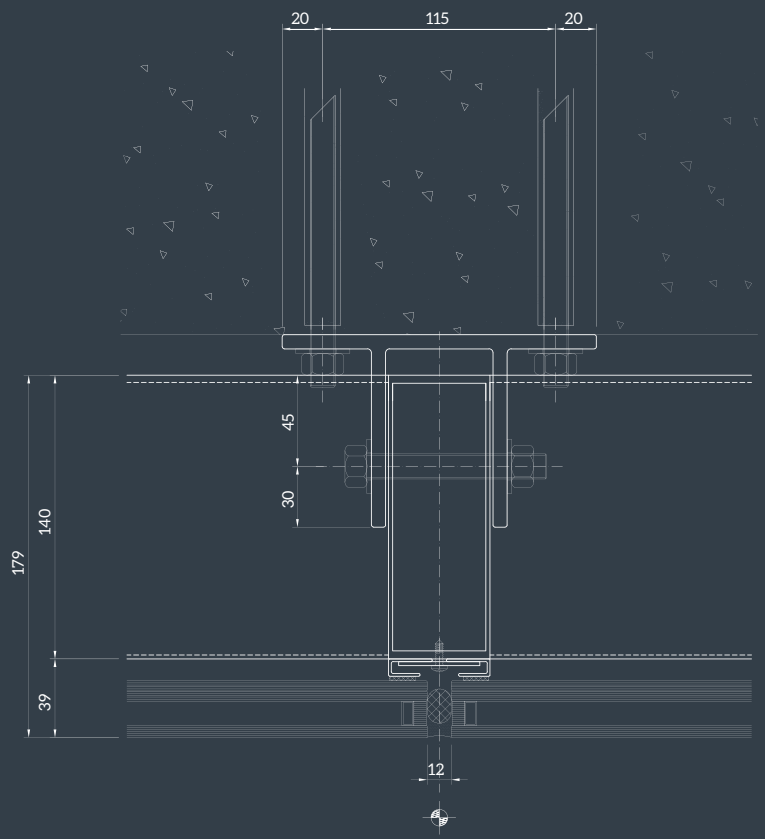

INSTALACIÓN MURO CORTINA Y CINTA VENTANA SISTEMA FRAME

Instalación de módulos con la estructura de aluminio y el cristal previamente unidos en fábrica,.

Esta modalidad permite una fabricación en serie de los módulos y hace que ante cualquier carga externa cada elemento trabaje independiente de otro.

Se aplica principalmente a edificios de gran envergadura.

DETALLE CONSTRUCTIVO

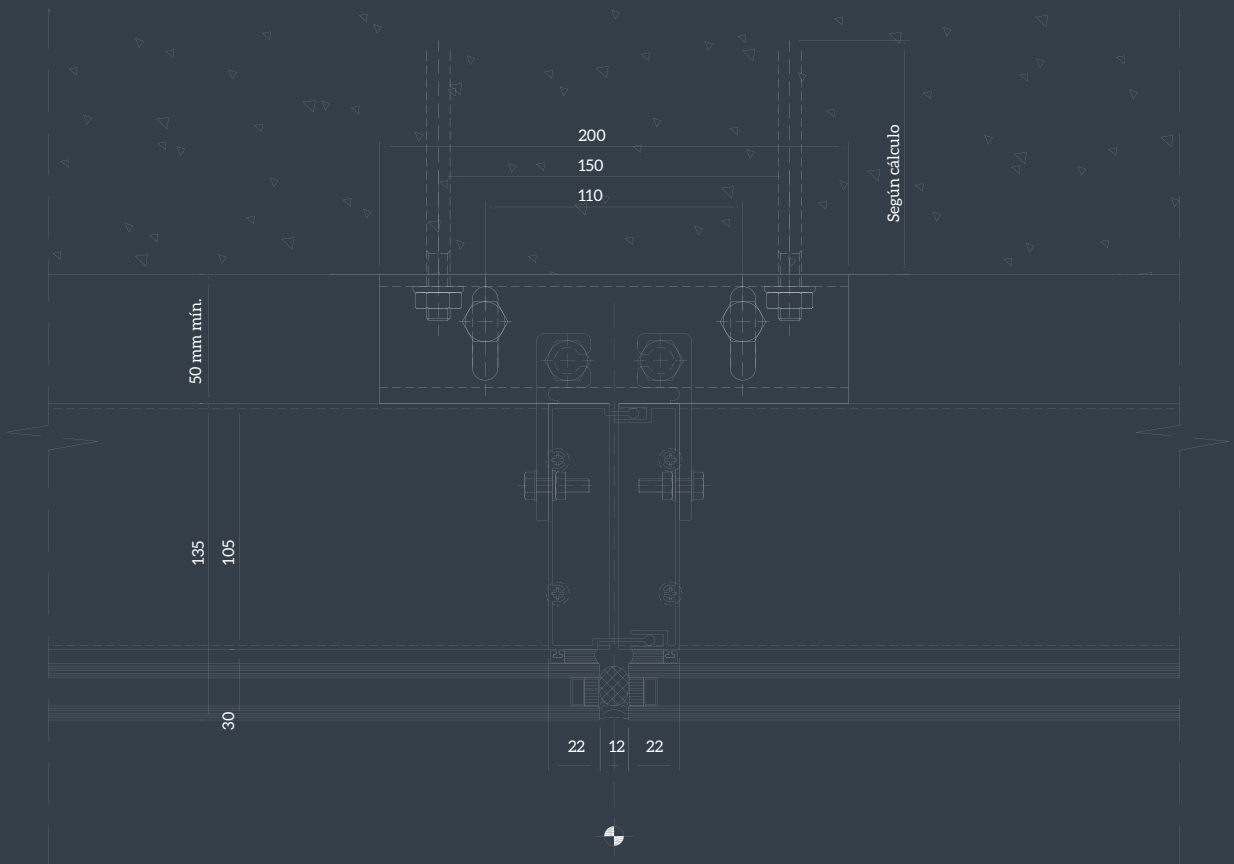

FACHADA VENTILADA

Sistema de acristalamiento en doble piel sobre un muro cortina instalado, con ventajas como wl control de la temperatura del edificio, modernizar la Fachada sin intervenirla, protegección la piel interior del edificio de los agentes externos, posibilidad de hacer fachadas decorativas con cristal templado impreso.

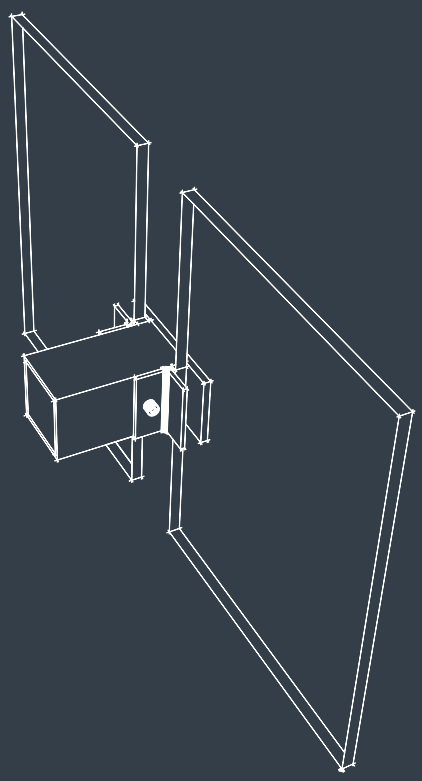

SISTEMA SPIDER

Sistema en donde el soporte es provisto por conectores de estabilización como tensores, costillas de vidrio o pilares de acero, que se ubican adosados a la superficie de vidrio mediante herrajes estructurales llamados arañas.

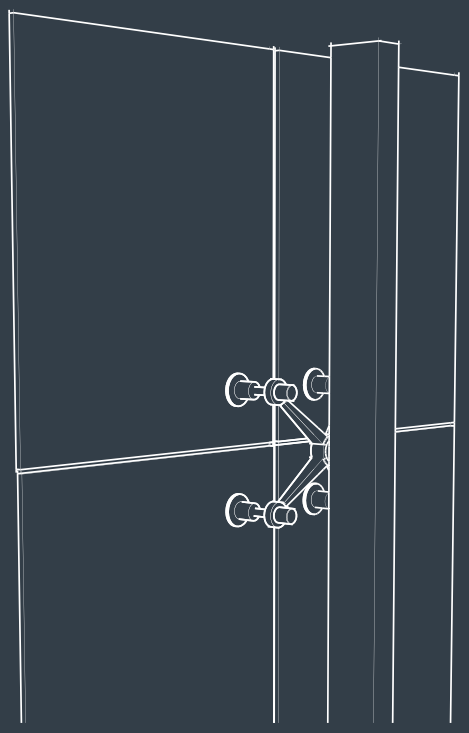

PILARES DE ACERO

DETALLE CONSTRUCTIVO

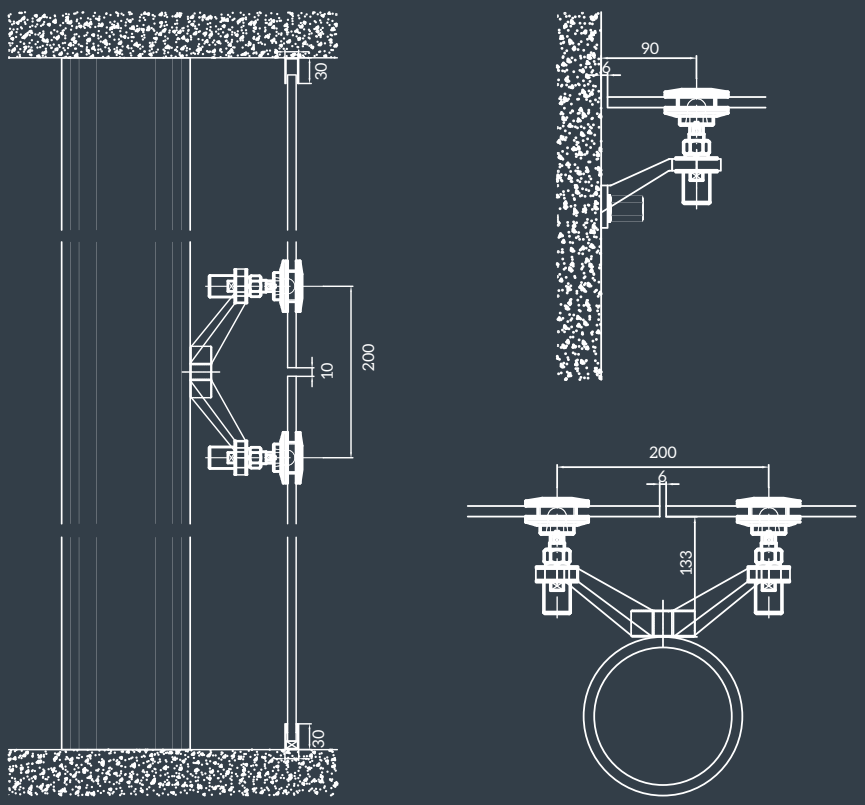

HERRAJES PILARES DE ACERO

1 Araña 1 vía con agujero para rótula
MC-GC111 PS
MC-GC111 SS

2 Araña 2 vías con agujero para rótula
MC-GL112 PS
MC-GL112 SS

1

2

Araña 1 vía con agujero para rótula

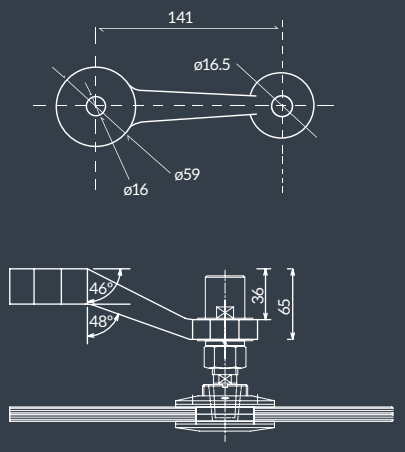

Araña 2 vías con agujero para rótula

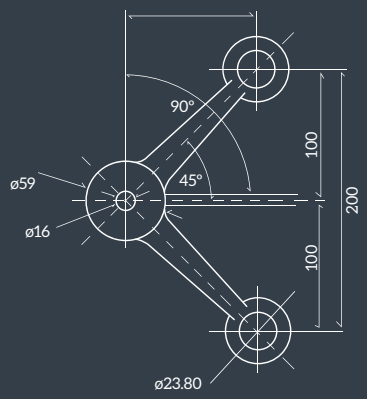

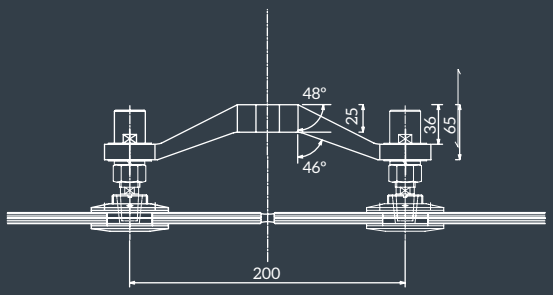

3 Araña 3 vías con agujero para rótula
MC-GL113 PS
MC-GL113 SS

4 Araña 4 vías con agujero para rótula
MC-GC114 PS
MC-GC114 SS

3

4

Araña 3 vías con agujero para rótula

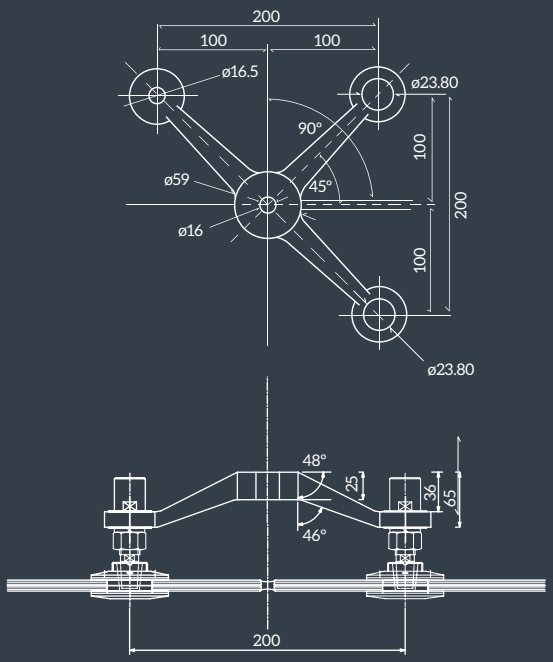

Araña 4 vías con agujero para rótula

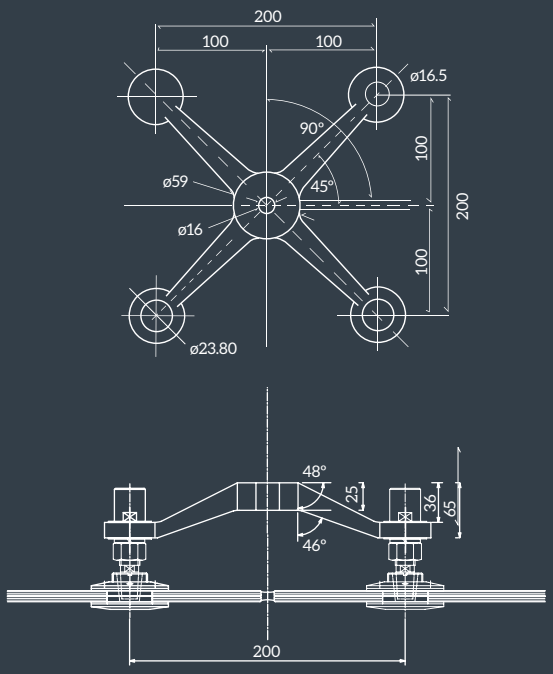

5 Soporte para barra
OF-A-3
ES8403F

6 Perno con cabeza articulada plana
MC-PT01 PS
MC-PT01 SS

5

6

Soporte para barra

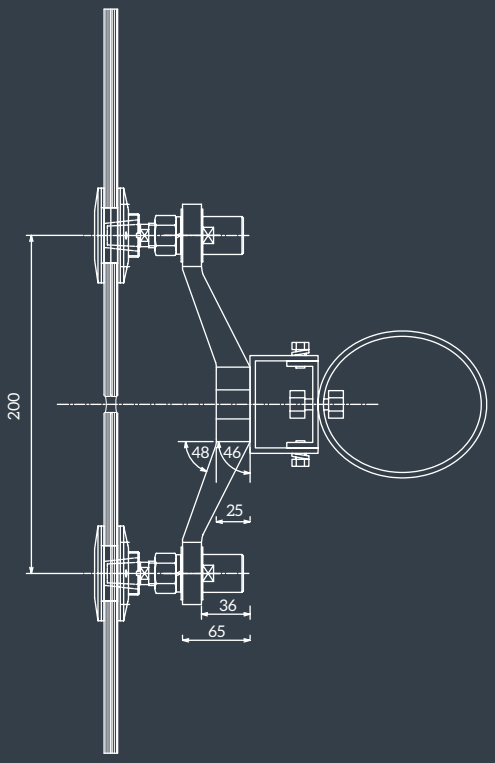

Perno con cabeza articulada plana

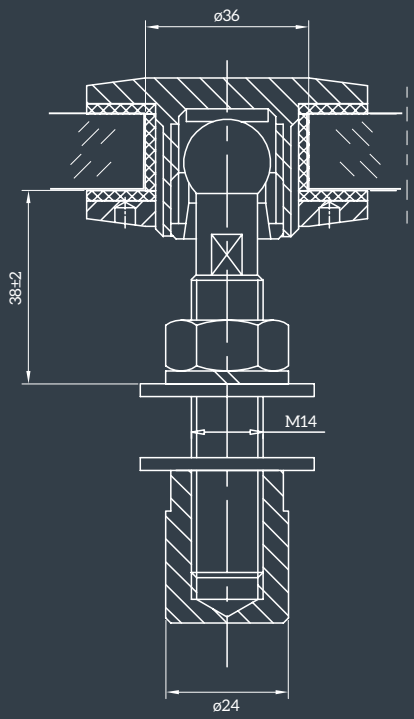

COSTILLAS DE CRISTAL

DETALLE CONSTRUCTIVO

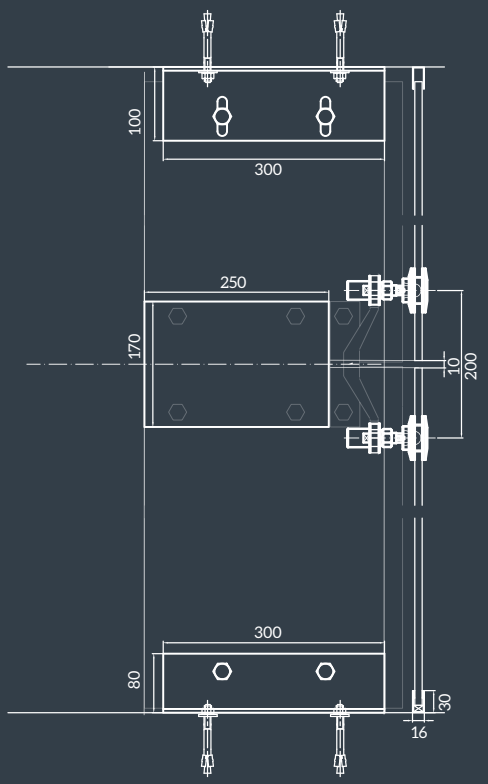

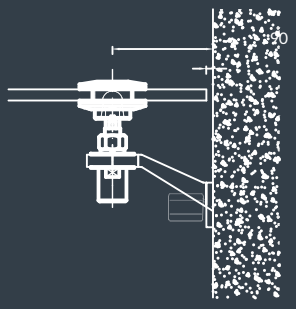

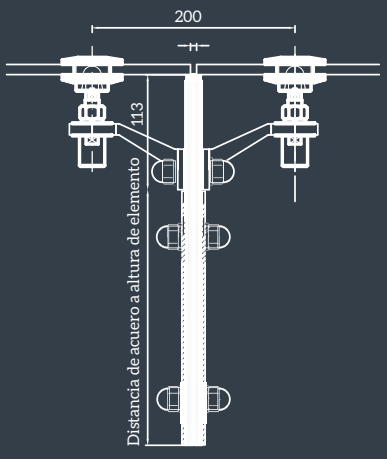

HERRAJES COSTILLAS DE CRISTAL

1 Araña 2 vías con aleta para vidrio
MC-GL101 PS
MC-GL101 SS

2 Araña 4 vías con aleta para vidrio
MC-GL102 PS
MC-GL102 SS

1

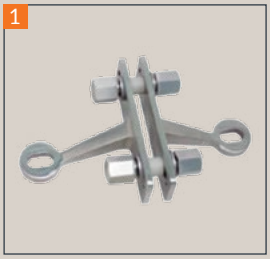

2

Araña 2 vías con aleta para vidrio

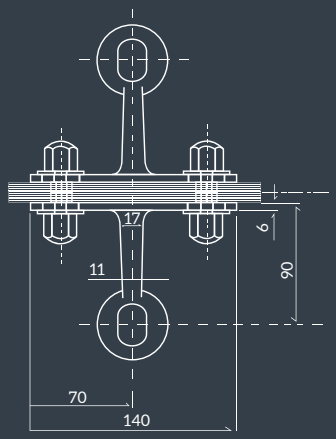

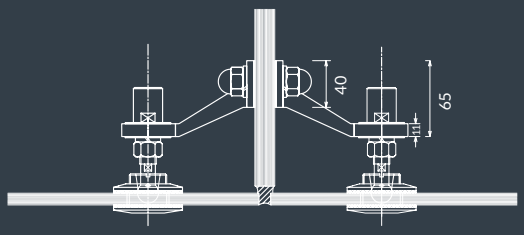

Araña 4 vías con aleta para vidrio

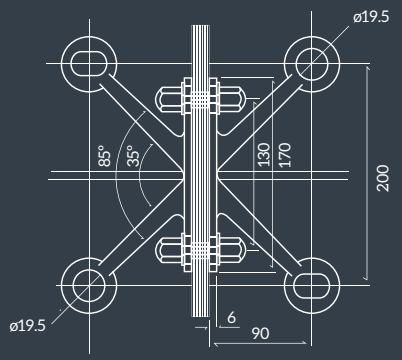

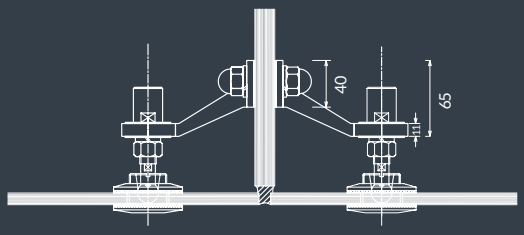

3 Perno con cabeza articulada plana

MC-PT01 PS
MC-PT01 SS

Perno con cabeza articulada plana

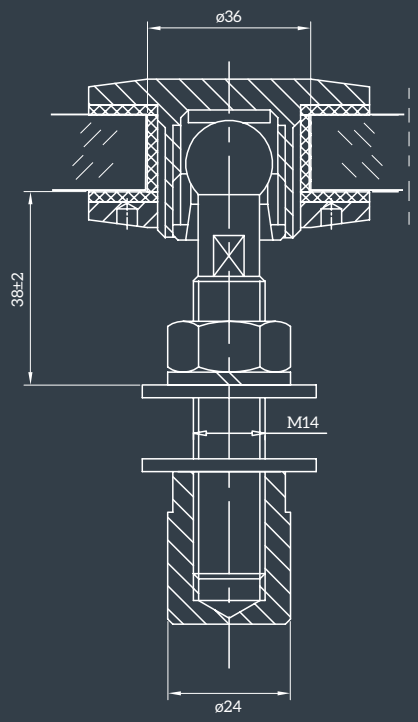

4 Conector costilla al cielo
BL35

5 Conector costilla a losa
BL36

4

5

Conector costilla al cielo

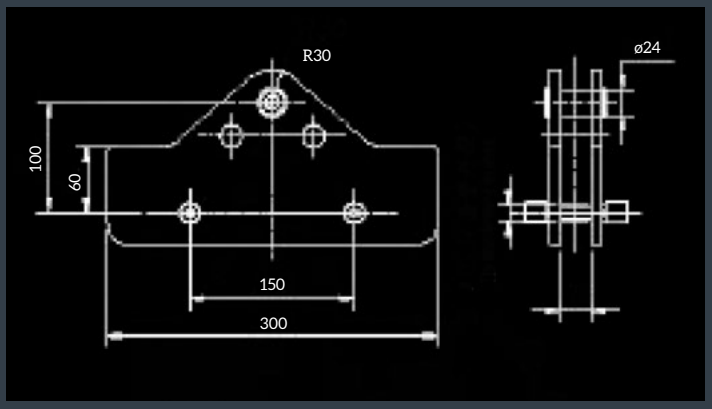

Conector costilla a losa

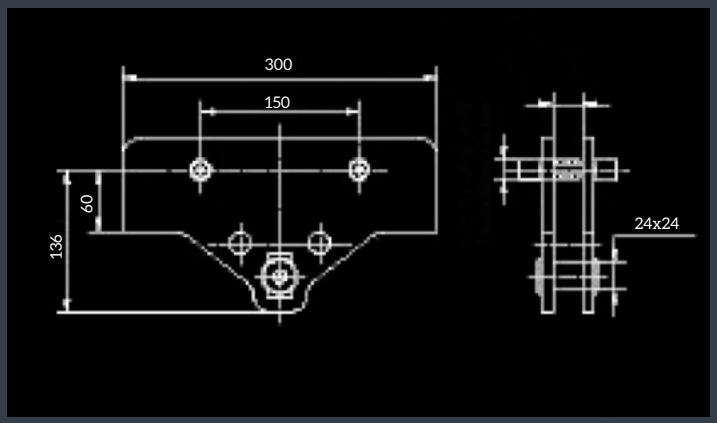

6 Conector costilla a costilla
BL11S

7 Conector H costilla a costilla
BL12S

6

7

Conector costilla a costilla

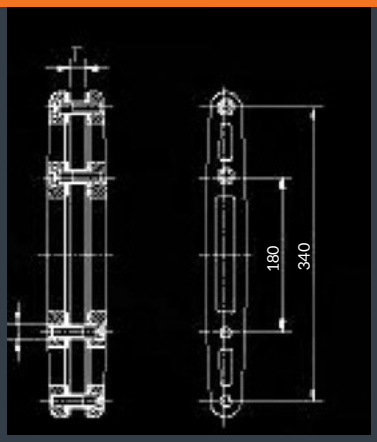

Conector H costilla a costilla

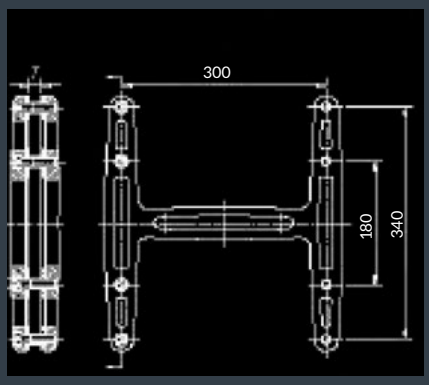

HERRAJES TENSORES

DETALLE CONSTRUCTIVO

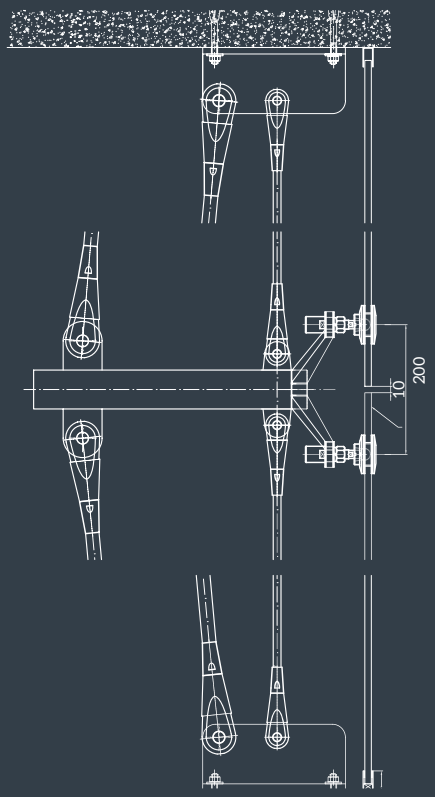

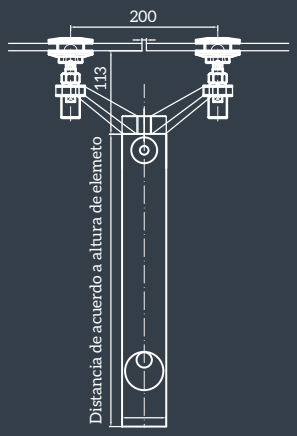

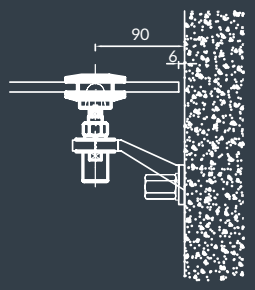

TENSORES

1 Conector para tensor
OF-A-3
ES8403F

2 Barra de extensión
OF-A-3
ES8403F

3 Conector 2 y 4 orejas
OF-A-3
ES8403F

1

2

3

Conector para tensor

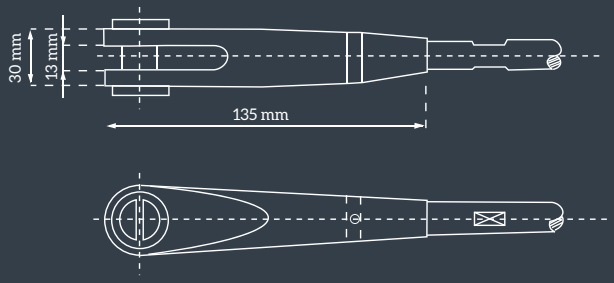

Barra de extensión

Conector 2 y 4 orejas

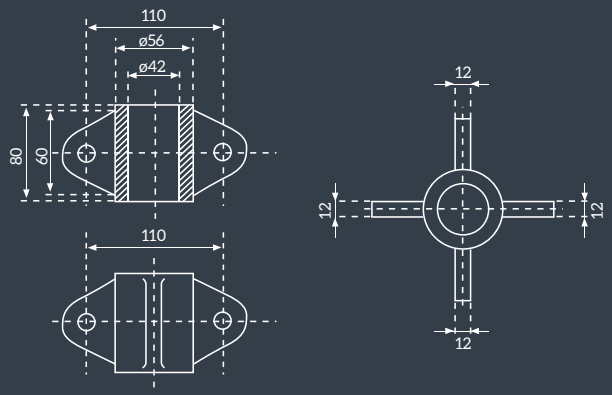

Casa matriz
Jorge Hirmas 2592,
Renca, Santiago.
Teléfono: (56.2) 23519000
Fax: (56.2) 26418087

Sucursal
Av. Las Condes 6925,
Las Condes, Santiago.
Teléfono: (56.2) 22297272
Fax: (56.2) 22464316

Glasstech Viña del Mar
5 Oriente 435.
Teléfono: (56.32) 2681400

Glasstech Concepción
Camino a Penco 3054,
Lote C, Galpon 2B.
Teléfono: (56.41) 2620130

Surglass Temuco
Barros Arana 03450
Teléfono-Fax: (56.45) 320320

Surglass Puerto Montt
Polpaico 406,
Parque industrial.
Teléfono: (56.65) 4351510
Fax: (56.65) 435999

contacto@glasstech.cl
www.glasstech.cl

GLASSTECH